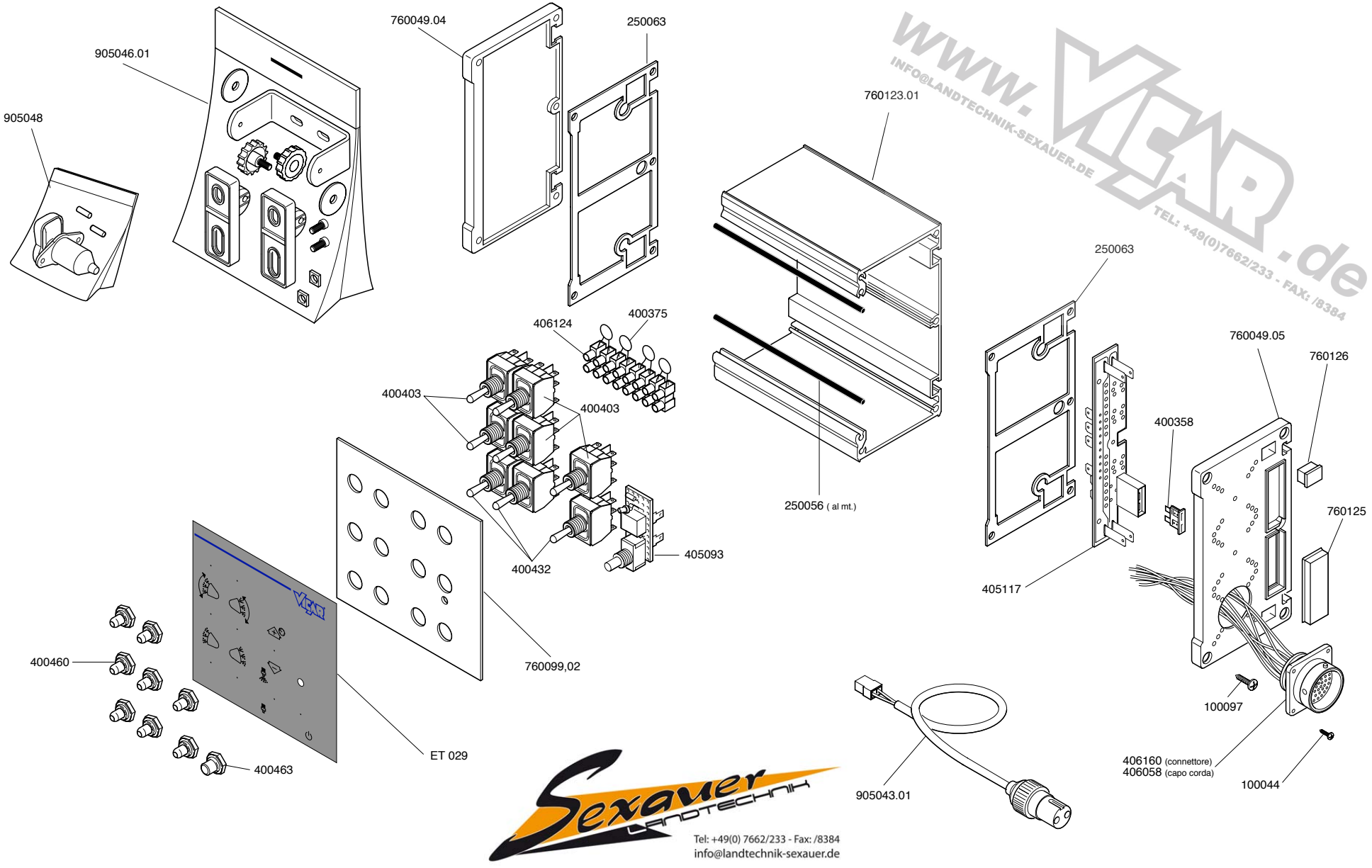

www.VEAR.de
INFO@LANDTECHNIK-SEXAUER.DE
TEL: +49(0)7662/233 - FAX: /8384

Sexauer LANDTECHNIK
Tel: +49(0) 7662/233 - Fax: /8384
info@landtechnik-sexauer.de